www.hriste-bonita.cz

Fitness prvek FP-001SO Posilovací stroj na ramena - oranžová

Typ výrobku FP-001SO-10

Základní informace

Doporučený věk	od 15 let
Minimální prostor	4,35 m x 3,8 m
Rozměr zařízení d. š. v.:	1,35 m x 0,98 m x 1,94 m
Výška volného pádu:	1.0 m
Nosnost:	120 kg
Max. počet uživatelů:	1
Dopadová plocha:	dle normy ČSN EN 16630 -
Určení:	exteriér
Dostupnost náhradních dílů:	dodá výrobce
Certifikát shody s normou:	ČSN EN 16630:2016

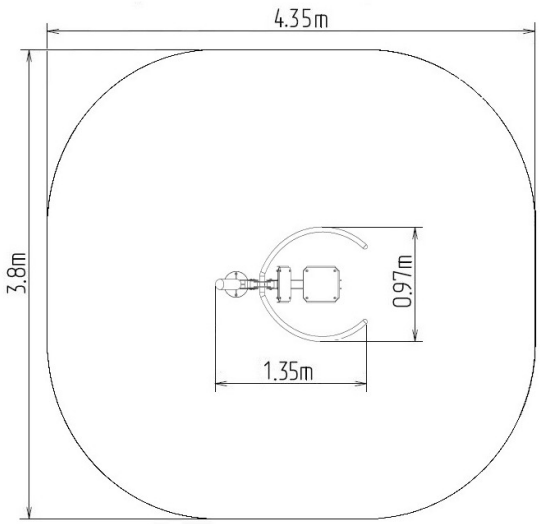

Materiál

Nosný sloupek, držadla - z ocelových trubek
Sedák a zádová opěrka - HDPE

Povrchová úprava

Prášková vypalovaná barva KOMAXIT
Žárové zinkování

Popis

Sedák a opěradlo jsou z hliníku, který je potažen deskou z polyethylenu HDPE (vysokotlaký, celoprobarvený polyetylen, který se vyznačuje vysokou barevnou stálostí, odolnosti proti UV záření). Rukojeti jsou z práškově lakovaných ocelových trubek. Nosný sloup je vyrobený z ocelové trubky, který je dole zakončený montážní přírubou. Rám sedáku a běhoun jsou z práškově lakovaného plechu. Na pohyblivá spojení jsou použitá valivá ložiska. Otvory jsou na koncích těsněny ocelovými prvky. Veškerý spojovací materiál je nerezový.
Funkce: Rozvíjí zádové svaly, hrudní svaly, zadní svaly ramen, bicepsy a svaly předloktím. Zlepšuje výkon srdce a dýchacího traktu a kardiovaskulární funkce.
Pokyny: Sedněte si na sedák a pevně uchopte držadla. Zatlačte madla nahoru a pak se opatrně vraťte do výchozí polohy.

Vyhrazujeme si právo na změny produktů bez předchozího upozornění, které z našeho pohledu povedou ke zlepšení kvality. Obrázky jsou pouze informativní a produkty na nich vyobrazené se mohou lišit od zboží, které je ve skutečnosti v konkrétní době dodáváno. Dále si vyhrazujeme právo na tiskové chyby a nepřebíráme žádnou zodpovědnost za jejich možné následky. Jinak platí naše všeobecné obchodní podmínky.