www.hriste-bonita.cz

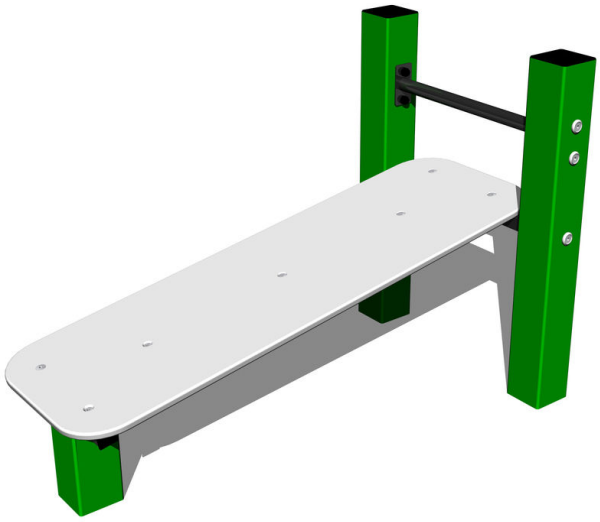

# Street workoutový prvek WP006GD - zelený

Typ výrobku WP-006GD-10

## Základní informace

| | |
|---|---|
| Doporučený věk | Neurčeno |
| Minimální prostor | 3,68 m x 4,18 m |
| Rozměr zařízení d. š. v.: | 0,68 m x 1,18 m x 0,8 m |
| Výška volného pádu: | 1 m |
| Nosnost: | 78 kg |
| Max. počet uživatelů: | 1 |
| Dopadová plocha: | dle normy ČSN EN 16630 |
| Určení: | exteriér |
| Dostupnost náhradních dílů: | dodá výrobce |
| Certifikát shody s normou: | ČSN EN 16630 |

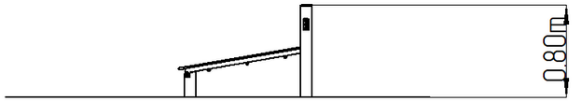


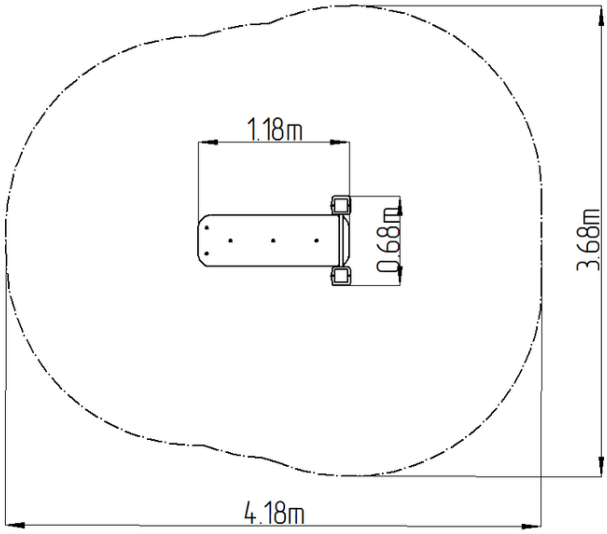


## Materiál

Kovové části - konstrukční ocel
Plastové části - HDPE

## Povrchová úprava

Prášková vypalovaná barva KOMAXIT
Žárové zinkování

## Popis

Nosná konstrukce workoutového prvku je vyrobena z konstrukční oceli, která je proti korozi chráněna povrchovou úpravou zinkováním, čímž se docílí velmi výrazného prodloužení životnosti herního prvku a vypalovanou barvou KOMAXIT dle odstínu RAL. Tyto konstrukce jsou kotveny na betonové patky prostřednictvím pozinkovaných kotev. Veškeré další kovové prvky např. madla, bradla, atd. jsou také upravovány zinkováním a vypalovanou barvou KOMAXIT dle odstínu RAL, případně dle přání objednatele mohou být dané prvky v nerezovém provedení.
Veškeré desky lavic a stepů jsou vyrobeny z vysoce kvalitního plastu HDPE (vysokotlaký, celoprobarvený polyetylen, který se vyznačuje vysokou barevnou stálostí, odolnosti proti UV záření a hlavně bezpečností, protože je nelámavý a nehrozí tak žádné nebezpečí zranění ostrými úlomky). Veškerý spojovací materiál je pozinkovaný nebo nerezový.

## Vybavení

Lavice šikmá. Barevné varianty: modro-černá, šedo-černá, červeno-černá, zeleno-černá, oranžovo-černá, žluto-černá.

**Vyhrazujeme si právo na změny produktů bez předchozího upozornění, které z našeho pohledu povedou ke zlepšení kvality. Obrázky jsou pouze informativní a produkty na nich vyobrazené se mohou lišit od zboží, které je ve skutečnosti v konkrétní době dodáváno. Dále si vyhrazujeme právo na tiskové chyby a nepřebíráme žádnou zodpovědnost za jejich možné následky. Jinak platí naše všeobecné obchodní podmínky.**