www.hriste-bonita.cz

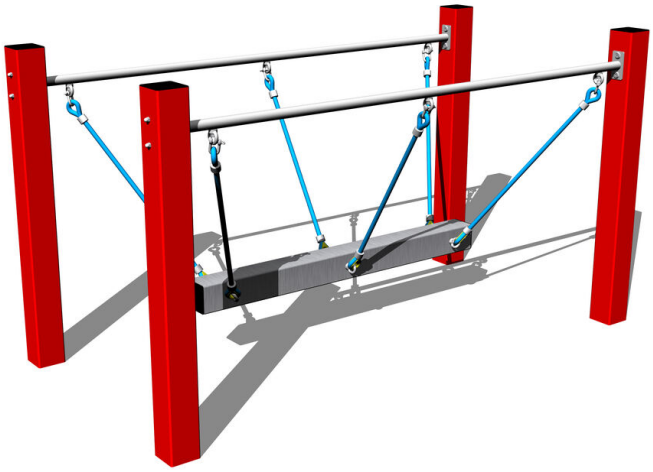

Lanová lávka LL101KR - červená (v.p. 1 m)

Typ výrobku LL-101KR-10

Základní informace

Doporučený věk	3 - 15 let
Minimální prostor	5 m x 4 m
Rozměr zařízení d. š. v.:	2 m x 1 m x 1,11 m
Výška volného pádu:	1 m
Nosnost:	54 kg
Max. počet uživatelů:	1
Dopadová plocha:	dle normy EN 1177 - trávník
Určení:	exteriér
Dostupnost náhradních dílů:	dodá výrobce
Certifikát shody s normou:	ČSN EN 1176 - 1

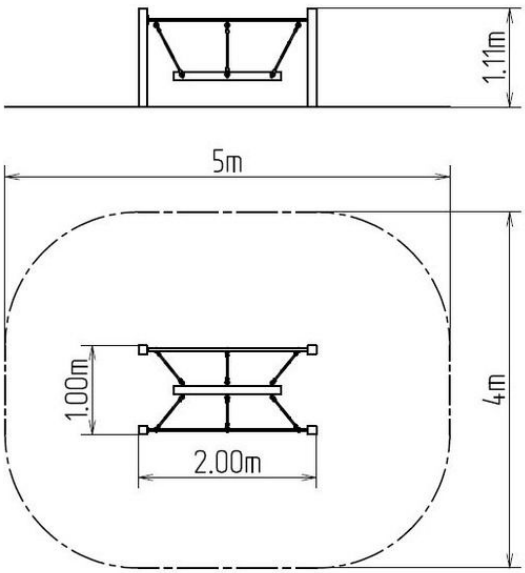

Materiál

Kovové části - konstrukční ocel
Lana - polypropylen s vnitřním ocelovým jádrem

Povrchová úprava

Prášková vypalovaná barva KOMAXIT
Žárové zinkování

Popis

Nosná konstrukce lávky je vyrobena z konstrukční oceli, která je proti korozi chráněna povrchovou úpravou zinkováním, čímž se docílí velmi výrazného prodloužení životnosti herního prvku a vypalovanou barvou KOMAXIT dle odstínu RAL. Tyto konstrukce jsou uloženy do betonového lože. Veškeré další kovové prvky jsou také upravovány zinkováním a vypalovanou barvou KOMAXIT dle odstínu RAL.
Lana jsou vyrobena z materiálu HERKULES (16 mm lana z polypropylenu s vnitřním ocelovým jádrem). Veškerý spojovací materiál je pozinkovaný nebo nerezový.

Vybavení

Na výběr jsou tři barevné varianty konstrukce - hnědá, červená a modrá.

Vyhrazujeme si právo na změny produktů bez předchozího upozornění, které z našeho pohledu povedou ke zlepšení kvality. Obrázky jsou pouze informativní a produkty na nich vyobrazené se mohou lišit od zboží, které je ve skutečnosti v konkrétní době dodáváno. Dále si vyhrazujeme právo na tiskové chyby a nepřebíráme žádnou zodpovědnost za jejich možné následky. Jinak platí naše všeobecné obchodní podmínky.