www.hriste-bonita.cz

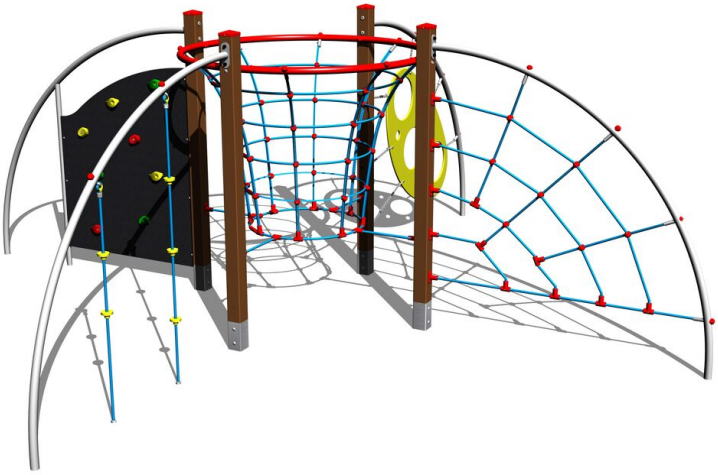

Šplhací sestava SS502KW - hnědá

Typ výrobku SS-502KW-20

Základní informace

Doporučený věk	3 - 15 let
Minimální prostor	7,5 m x 7,5 m
Rozměr zařízení d. š. v.:	4,15 m x 4,15 m x 2,12 m
Výška volného pádu:	2 m
Nosnost:	432 kg
Max. počet uživatelů:	8
Dopadová plocha:	dle normy EN 1177, 56,5
Určení:	exteriér
Dostupnost náhradních dílů:	dodá výrobce
Certifikát shody s normou:	ČSN EN 1176 - 1

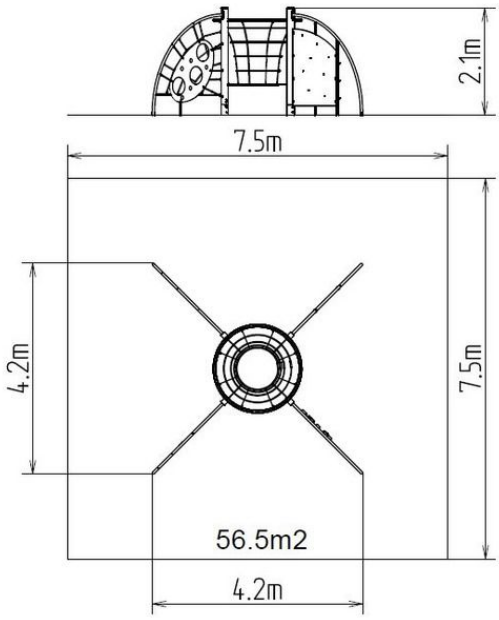

Materiál

Plastové části - polyamid, HDPE
Kovové části - konstrukční ocel
Lana a sítě - polypropylen s vnitřním ocelovým jádrem
Horolezecké chyty - křemičitý písek + epoxidová pryskyřice
Horolezecká stěna - vodovzdorná překližka

Povrchová úprava

Prášková vypalovaná barva KOMAXIT
Žárové zinkování

Popis

Nosná konstrukce šplhací sestavy je vyrobena z konstrukční oceli, která je proti korozi chráněna povrchovou úpravou zinkováním, čímž se docílí velmi výrazného prodloužení životnosti herního prvku a vypalovanou barvou KOMAXIT dle odstínu RAL. Tyto konstrukce jsou uloženy do betonového lože. Veškeré další kovové prvky jsou také upravovány zinkováním a vypalovanou barvou KOMAXIT dle odstínu RAL.
Lana a sítě jsou vyrobeny z materiálu HERKULES (16 mm lana z polypropylenu s vnitřním ocelovým jádrem) a jsou spojována plastovými spoji. Lezecká stěna je vyrobena z vodovzdorné překližky určené pro venkovní prostředí. Horolezecké chyty jsou vyrobeny z křemičitého písku a epoxidové pryskyřice - to zaručuje dlouhou životnost, stálobarevnost i šetrný povrch pro kůži na rukou. Prohazovací stěna je vyrobena z vysoce kvalitního plastu HDPE (vysokotlaký celoprobarvený polyetylen, který se vyznačuje vysokou barevnou stálostí, odolností proti poškrábání dětí, odolností proti UV záření a hlavně bezpečností, protože je nelámavý a nehrozí tak žádné nebezpečí zranění dětí ostrými úlomky). Veškerý spojovací materiál je pozinkovaný nebo nerezový.

Vybavení

Lezecká stěna, šplhací síť, prohazovadlo, lanový trychtýř, šplhací lana. Na výběr jsou čtyři barevné varianty konstrukce: stříbrná, modrá, hnědá a červená.

Vyhrazujeme si právo na změny produktů bez předchozího upozornění, které z našeho pohledu povedou ke zlepšení kvality. Obrázky jsou pouze informativní a produkty na nich vyobrazené se mohou lišit od zboží, které je ve skutečnosti v konkrétní době dodáváno. Dále si vyhrazujeme právo na tiskové chyby a nepřebíráme žádnou zodpovědnost za jejich možné následky. Jinak platí naše všeobecné obchodní podmínky.