www.hriste-bonita.cz



Kolotoč na sezení (průměr 1,4 m) - limetkový

Typ výrobku KO-140KE-10

Základní informace

Doporučený věk	2 - 15 let
Minimální prostor	5,5 m x 5,5 m
Rozměr zařízení d. š. v.:	1,32 m x 1,32 m x 0,75 m
Výška volného pádu:	0,5 m
Max. počet uživatelů:	5
Dopadová plocha:	dle normy EN 1177 - trávník
Certifikát shody s normou:	ČSN EN 1176-1 ed.2 +A1:2024 ČSN EN 1176-5:2020

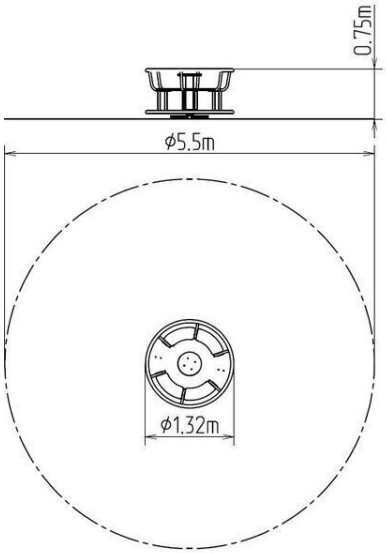

Materiál

Plastové části - HDPE
Kovové díly - konstrukční ocel, protiskluzový plech

Povrchová úprava

Duplexní nástřik práškovou vypalovací barvou
Žárové zinkování

Popis

Kolotoč je vyroben z konstrukční černé oceli, ošetřenou pískováním, duplexním nástřikem práškovou vypalovací barvou. Tyto konstrukce jsou uloženy do betonového lože. Veškeré další kovové části jsou vyrobeny z konstrukční černé oceli, ošetřenou pískováním, duplexním nástřikem práškovou vypalovací barvou. Kolotoč je konstruován s ohledem na vysoké namáhání a dlouhou životnost. Otočný střed a sedáky jsou vyrobeny z vysoce kvalitního plastu HDPE (celoprobarvený polyethylen s vysokou hustotou, který se vyznačuje vysokou barevnou stálostí, odolnosti proti UV záření a hlavně bezpečností, protože je nelámavý a nehrozí tak žádné nebezpečí zranění dětí ostrými úlomky). Podesta je vyrobena z hliníkového protiskluzového plechu. Veškerý spojovací materiál je pozinkovaný nebo nerezový.

Vyhrazujeme si právo na změny produktů bez předchozího upozornění, které z našeho pohledu povedou ke zlepšení kvality. Obrázky jsou pouze informativní a produkty na nich vyobrazené se mohou lišit od zboží, které je ve skutečnosti v konkrétní době dodáváno. Dále si vyhrazujeme právo na tiskové chyby a nepřebíráme žádnou zodpovědnost za jejich možné následky. Jinak platí naše všeobecné obchodní podmínky.