www.hriste-bonita.cz



Street workoutový prvek - antracitová-limetková

Typ výrobku WP-8005AE-10

Základní informace

Doporučený věk	Neurčeno
Minimální prostor	4,5 m x 3,4 m
Rozměr zařízení d. š. v.:	1,5 m x 0,4 m x 0,69 m
Výška volného pádu:	1 m
Max. počet uživatelů:	1
Dopadová plocha:	dle normy ČSN EN 16630
Certifikát shody s normou:	ČSN EN 16630

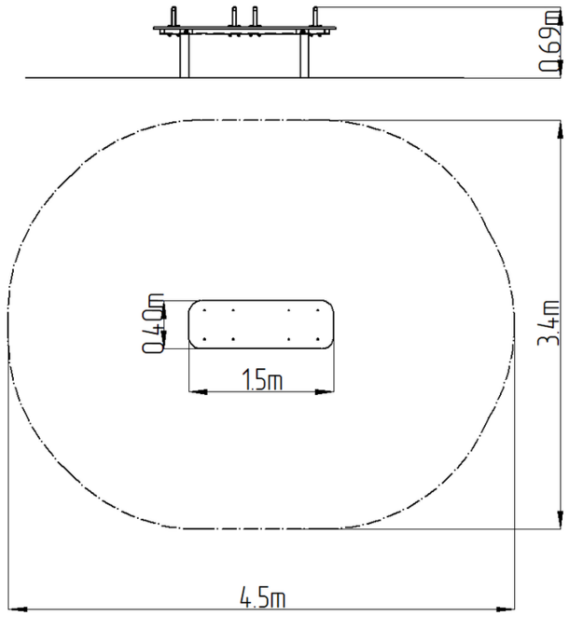

Materiál

Kovové části - konstrukční ocel
Plastové části - HDPE

Povrchová úprava

Duplexní nástřik práškovou vypalovací barvou
Žárové zinkování

Popis

Nosná konstrukce je vyrobena z konstrukční pozinkované oceli a následně opatřena práškovou vypalovací barvou a veškeré další kovové části jsou vyrobeny z konstrukční černé oceli, ošetřenou pískováním, duplexním nástřikem práškovou vypalovací barvou.

Veškeré desky lavic a stepů jsou vyrobeny z vysoce kvalitního plastu HDPE (celoprobarvený polyethylen s vysokou hustotou, který se vyznačuje vysokou barevnou stálostí, odolnosti proti UV záření a hlavně bezpečností, protože je nelámavý a nehrozí tak žádné nebezpečí zranění ostrými úlomky). Veškerý spojovací materiál je pozinkovaný nebo nerezový.

Vybavení

Lavice rovná s madly. Barevné varianty: modro-černá, šedo-černá, červeno-černá, zeleno-černá, oranžovo-černá, žluto-černá.

Vyhrazujeme si právo na změny produktů bez předchozího upozornění, které z našeho pohledu povedou ke zlepšení kvality. Obrázky jsou pouze informativní a produkty na nich vyobrazené se mohou lišit od zboží, které je ve skutečnosti v konkrétní době dodáváno. Dále si vyhrazujeme právo na tiskové chyby a nepřebíráme žádnou zodpovědnost za jejich možné následky. Jinak platí naše všeobecné obchodní podmínky.