Kategorie
Workout

www.hriste-bonita.cz



Street workoutová sestava - antracitová-oranžová

Typ výrobku WS-8026AO-15

Základní informace

Doporučený věk	Neurčeno
Minimální prostor	6,84 m x 3,61 m
Rozměr zařízení d. š. v.:	3,84 m x 0,61 m x 2,51 m
Výška volného pádu:	1,5 m
Max. počet uživatelů:	3
Dopadová plocha:	dle normy ČSN EN 16630
Certifikát shody s normou:	ČSN EN 16630

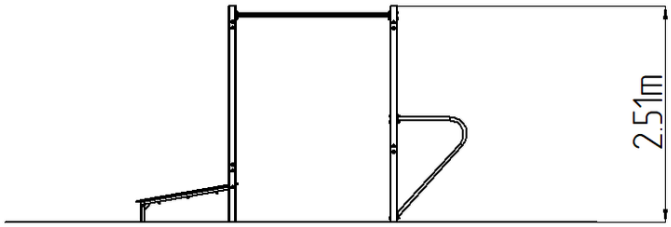

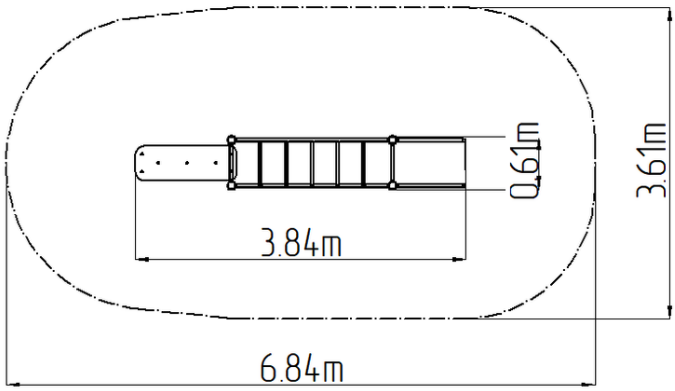

Materiál

Kovové části - konstrukční ocel
Plastové části - HDPE

Povrchová úprava

Duplexní nástřik práškovou vypalovací barvou
Žárové zinkování

Popis

Nosná konstrukce je vyrobena z konstrukční pozinkované oceli a následně opatřena práškovou vypalovací barvou a veškeré další kovové časti jsou vyrobeny z konstrukční černé oceli, ošetřenou pískováním, duplexním nástřikem práškovou vypalovací barvou. Tyto konstrukce jsou uloženy do betonového lože.
Veškeré desky lavic a stepů jsou vyrobeny z vysoce kvalitního plastu HDPE (celoprobarvený polyethylen s vysokou hustotou, který se vyznačuje vysokou barevnou stálostí, odolnosti proti UV záření a hlavně bezpečností, protože je nelámavý a nehrozí tak žádné nebezpečí zranění ostrými úlomky). Veškerý spojovací materiál je pozinkovaný nebo nerezový.

Vybavení

Bradla, lavice šikmá, ručkovadlo. Barevné varianty: modro-černá, šedo-černá, červeno-černá, zeleno-černá, oranžovo-černá, žluto-černá.

Vyhrazujeme si právo na změny produktů bez předchozího upozornění, které z našeho pohledu povedou ke zlepšení kvality. Obrázky jsou pouze informativní a produkty na nich vyobrazené se mohou lišit od zboží, které je ve skutečnosti v konkrétní době dodáváno. Dále si vyhrazujeme právo na tiskové chyby a nepřebíráme žádnou zodpovědnost za jejich možné následky. Jinak platí naše všeobecné obchodní podmínky.