Kategorie
Workout

www.hriste-bonita.cz



Street workoutová sestava - limetková-černá

Typ výrobku WS-8015ED-15

Základní informace

Doporučený věk	Neurčeno
Minimální prostor	7,86 m x 5,07 m
Rozměr zařízení d. š. v.:	4,86 m x 2,07 m x 2,51 m
Výška volného pádu:	1,5 m
Max. počet uživatelů:	6
Dopadová plocha:	dle normy ČSN EN 16630
Certifikát shody s normou:	ČSN EN 16630

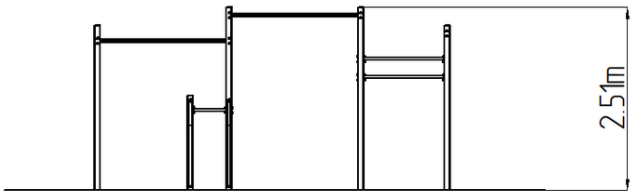

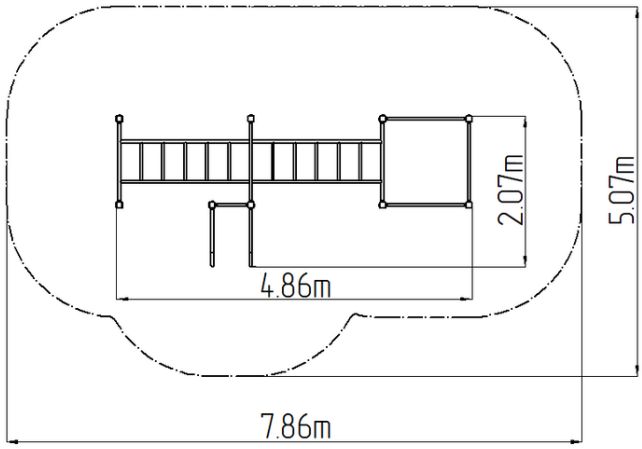

Materiál

Kovové části - konstrukční ocel

Povrchová úprava

Duplexní nástřik práškovou vypalovací barvou
Žárové zinkování

Popis

Nosná konstrukce je vyrobena z konstrukční pozinkované oceli a následně opatřena práškovou vypalovací barvou a veškeré další kovové části jsou vyrobeny z konstrukční černé oceli, ošetřenou pískováním, duplexním nástřikem práškovou vypalovací barvou. Tyto konstrukce jsou uloženy do betonového lože. Veškerý spojovací materiál je pozinkovaný nebo nerezový.

Vybavení

3x hrazda, 2x ručkovadlo, bradla. Barevné varianty: modro-černá, šedo-černá, červeno-černá, zeleno-černá, oranžovo-černá, žluto-černá.

Vyhrazujeme si právo na změny produktů bez předchozího upozornění, které z našeho pohledu povedou ke zlepšení kvality. Obrázky jsou pouze informativní a produkty na nich vyobrazené se mohou lišit od zboží, které je ve skutečnosti v konkrétní době dodáváno. Dále si vyhrazujeme právo na tiskové chyby a nepřebíráme žádnou zodpovědnost za jejich možné následky. Jinak platí naše všeobecné obchodní podmínky.