Kategorie
Workout

www.hriste-bonita.cz



# Street workoutová sestava - limetková-černá

Typ výrobku WS-8002ED-10

## Základní informace

| | |
|---|---|
| Doporučený věk | Neurčeno |
| Minimální prostor | 5,07 m x 3,61 m |
| Rozměr zařízení d. š. v.: | 2,07 m x 0,61 m x 1,31 m |
| Výška volného pádu: | 1 m |
| Max. počet uživatelů: | 2 |
| Dopadová plocha: | dle normy ČSN EN 16630 |
| Certifikát shody s normou: | ČSN EN 16630 |

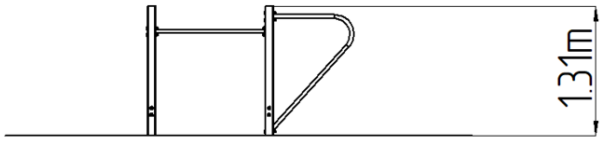


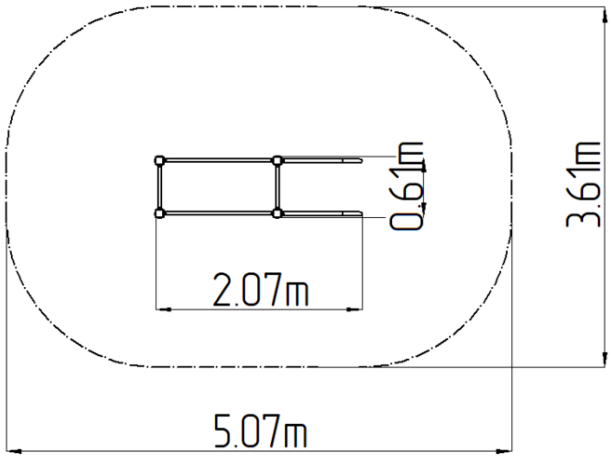


## Materiál

Kovové části - konstrukční ocel

## Povrchová úprava

Duplexní nástřik práškovou vypalovací barvou
Žárové zinkování

## Popis

Nosná konstrukce je vyrobena z konstrukční pozinkované oceli a následně opatřena práškovou vypalovací barvou a veškeré další kovové časti jsou vyrobeny z konstrukční černé oceli, ošetřenou pískováním, duplexním nástřikem práškovou vypalovací barvou. Tyto konstrukce jsou uloženy do betonového lože. Veškerý spojovací materiál je pozinkovaný nebo nerezový.

## Vybavení

2x bradla. Barevné varianty: modro-černá, šedo-černá, červeno-černá, zeleno-černá, oranžovo-černá, žluto-černá, limetkovo-černá, antracitovo-limetková, antracititovo-zelená, antracitovo-oranžová, antracitovo-červená.

**Vyhrazujeme si právo na změny produktů bez předchozího upozornění, které z našeho pohledu povedou ke zlepšení kvality. Obrázky jsou pouze informativní a produkty na nich vyobrazené se mohou lišit od zboží, které je ve skutečnosti v konkrétní době dodáváno. Dále si vyhrazujeme právo na tiskové chyby a nepřebíráme žádnou zodpovědnost za jejich možné následky. Jinak platí naše všeobecné obchodní podmínky.**