www.hriste-bonita.cz

UNIVERSAL 4U156KW-B - hnědá

Typ výrobku 4U-156KW-10-B

Základní informace

Doporučený věk	1 - 10 let
Minimální prostor	6,81 m x 7 m
Rozměr zařízení d. š. v.:	3,81 m x 2,45 m x 2,41 m
Výška volného pádu:	1 m
Nosnost:	432 kg
Max. počet uživatelů:	8
Dopadová plocha:	dle normy EN 1177 - trávník
Určení:	exteriér
Dostupnost náhradních dílů:	dodá výrobce
Certifikát shody s normou:	ČSN EN 1176 - 1, 2, 3

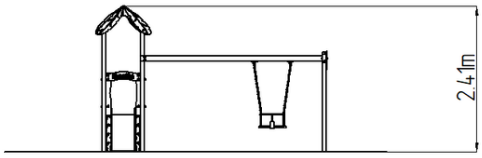

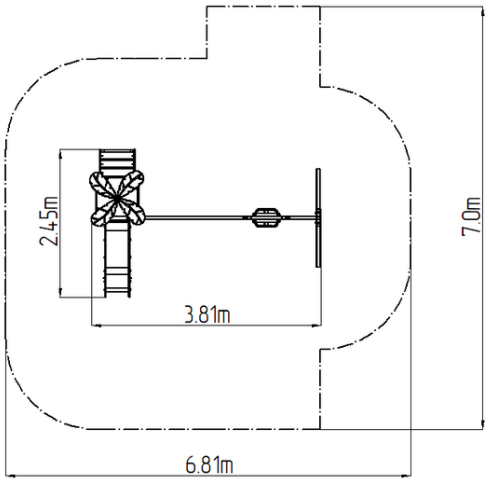

Materiál

Plastové části - HDPE
Kovové díly - konstrukční ocel
Skluzavka - nerezová ocel
Podesty - HPL
Sedátko - pryž s hliníkovou vložkou

Povrchová úprava

Duplexní nástřik práškovou vypalovací barvou
Žárové zinkování

Popis

Nosná konstrukce věžové sestavy je vyrobena z konstrukční oceli (kovový profil 60 x 60 mm), která je proti korozi chráněnnebo duplexním nástřikem práškovou vypalovací barvou dle RAL.
Skluzavka je vyrobená z nerezové oceli. Čela skluzavky, bariéry, atd. jsou vyrobeny z vysoce kvalitního plastu HDPE (vysokotlaký, celoprobarvený polyetylen, který se vyznačuje vysokou barevnou stálostí, odolnosti proti UV záření a hlavně bezpečností, protože je nelámavý a nehrozí tak žádné nebezpečí zranění dětí ostrými úlomky). Podesta je vyrobena z HPL (vysokotlaký laminát, který se vyznačuje vysokou barevnou stálostí, odolností proti poškrábání, odolností proti UV záření a odolností proti vodě). Houpačka je zavěšena pomocí pozinkovaných řetězů na kovovém nosníku. Sedátko je vyrobeno z pryže a je vyztuženo hliníkovou vložkou. Řetězy jsou nerezové, čímž se docílí velmi výrazného prodloužení jejich životnosti. Veškerý spojovací materiál je pozinkovaný nebo nerezový.

Vybavení

Věž, skluzavka, stříška ve tvaru listu, šikmý výlez s nášlapy a madly z HDPE, 2x bariéra, kovový nosník, sedátko Baby.

Vyhrazujeme si právo na změny produktů bez předchozího upozornění, které z našeho pohledu povedou ke zlepšení kvality. Obrázky jsou pouze informativní a produkty na nich vyobrazené se mohou lišit od zboží, které je ve skutečnosti v konkrétní době dodáváno. Dále si vyhrazujeme právo na tiskové chyby a nepřebíráme žádnou zodpovědnost za jejich možné následky. Jinak platí naše všeobecné obchodní podmínky.