www.hriste-bonita.cz

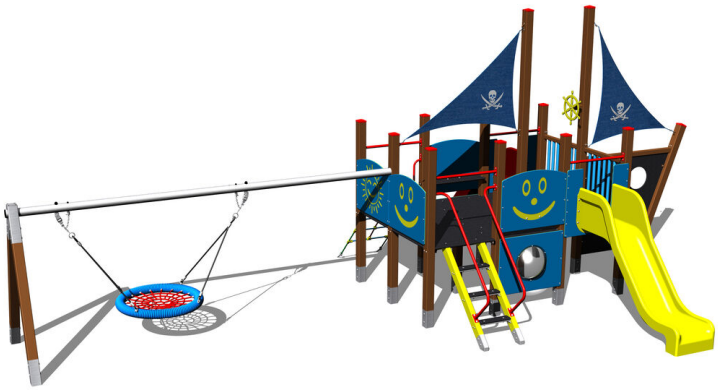

# UNIVERSAL 4U602KW - hnědá

Typ výrobku 4U-602KW-10

## Základní informace

| | |
|---|---|
| Doporučený věk | 2 - 15 let |
| Minimální prostor | 11,8 m x 9,7 m |
| Rozměr zařízení d. š. v.: | 8,72 m x 5,69 m x 3,48 m |
| Výška volného pádu: | 1 m |
| Nosnost: | 2484 kg |
| Max. počet uživatelů: | 46 |
| Dopadová plocha: | dle normy EN 1177 - trávník |
| Určení: | exteriér |
| Dostupnost náhradních dílů: | dodá výrobce |
| Certifikát shody s normou: | ČSN EN 1176 - 1, 2, 3 |

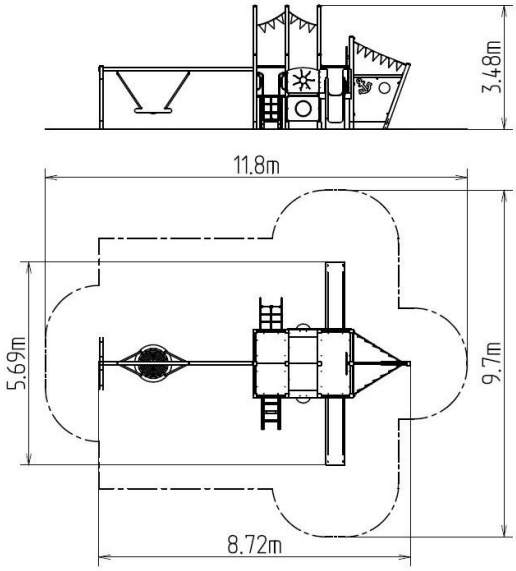


## Materiál

Podesty - HPL
Plastové části - HDPE, polyamid
Kovové části - konstrukční ocel
Skluzavky - sklolaminát
Lana a sítě - polypropylen s vnitřním ocelovým jádrem
Průzory - plexisklo, Vlajky - polyesterová tkanina
Hnízdo - polypropylenové lano z vysokopevnostního

## Povrchová úprava

Duplexní nástřik práškovou vypalovací barvou
Žárové zinkování

## Popis

Nosná konstrukce věžové sestavy je vyrobena z konstrukční oceli, která je proti korozi chráněna povrchovou úpravou zinkováním, čímž se docílí velmi výrazného prodloužení životnosti herního prvku nebo duplexním nástřikem práškovou vypalovací barvou dle RAL. Tyto konstrukce jsou uloženy do betonového lože. Veškeré další kovové prvky jsou také upravovány zinkováním nebo duplexním nástřikem práškovou vypalovací barvou dle RAL.
Skluzavka je vyrobená ze sklolaminátu. Čelo skluzavky, nášlapy, kormidlo, vlajka, bariéry atd. jsou vyrobeny z vysoce kvalitního plastu HDPE (vysokotlaký, celoprobarvený polyetylen, který se vyznačuje vysokou barevnou stálostí, odolnosti proti UV záření a hlavně bezpečností, protože je nelámavý a nehrozí tak žádné nebezpečí zranění dětí ostrými úlomky). Šikmý síťový výlez je vyrobený z materiálu HERKULES (16 mm lana z polypropylenu s vnitřním ocelovým jádrem) a je spojován plastovými nebo hliníkovými spoji. Podesty a kreslicí tabule jsou vyrobeny z HPL (vysokotlaký laminát, který se vyznačuje vysokou barevnou stálostí, odolností proti poškrábání a odolností proti vodě). Houpačka je zavěšena pomocí pozinkovaných řetězů na kovovém nosníku. Sedátko „Hnízdo" je vyrobeno z polypropylenového lana z vysokopevnostního vlákna. Závěsná lana jsou vyrobena z materiálu HERKULES (16 mm lana z polypropylenu s vnitřním ocelovým jádrem). Veškerý spojovací materiál je pozinkovaný nebo nerezový.

## Vybavení

6x věž, 2x skluzavka, šikmý výlez s nášlapy a kovovými madly, kreslicí tabule, 2x stožár s vlajkou, kormidlo, kotva, řetězová houpačka, 2x bariéra s průzorem, 4x bariéra z HDPE, 2x kovová bariéra usazená do kovového rámu, šikmý síťový výlez.

**Vyhrazujeme si právo na změny produktů bez předchozího upozornění, které z našeho pohledu povedou ke zlepšení kvality. Obrázky jsou pouze informativní a produkty na nich vyobrazené se mohou lišit od zboží, které je ve skutečnosti v konkrétní době dodáváno. Dále si vyhrazujeme právo na tiskové chyby a nepřebíráme žádnou zodpovědnost za jejich možné následky. Jinak platí naše všeobecné obchodní podmínky.**