www.hriste-bonita.cz

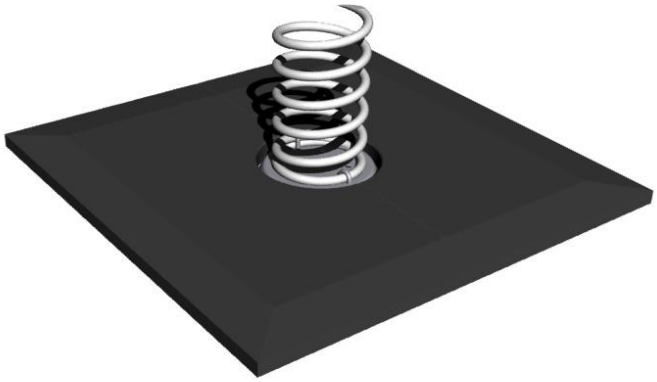

Pryž pod houpadla BP003 - černá

Typ výrobku BP-003

Základní informace

Doporučený věk	Neurčeno
Minimální prostor	1 m x 1 m
Rozměr zařízení d. š. v.:	1 m x 1 m x 0,03 m
Výška volného pádu:	m
Nosnost:	Neurčeno
Max. počet uživatelů:	Neurčeno
Dopadová plocha:	dle normy EN 1177 - trávník
Určení:	exteriér
Dostupnost náhradních dílů:	dodá výrobce
Certifikát shody s normou:	ČSN EN 1177

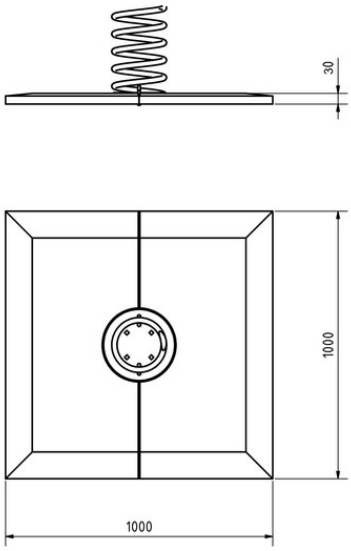

Materiál

Pryžový granulát pojený polyuretanem

Povrchová úprava

Popis

Protipádová pryžová dlažba je určena jako dopadová plocha na dětská hřiště, kde zabraňuje zranění dětí při případném pádu z herních prvků, tlumí nárazy a její povrch je nesmýkavý. Dlažba je díky použitému materiálu vodopropropustná avšak odolná proti agresivním látkám a chemikáliím. Odolává také povětrnostním vlivům a UV záření (což zaručuje vysokou barevnou stálost). Tyto vlastnosti jsou dlouhodobě zachovány v rozsahu teplot -40 až + 110 °C.
Základní barevné provedení protipádové pryžové dlažby je černá, červená a zelená. Dlažbu je možno uložit na připravené štěrkové nebo pískové podloží, ale i betonový nebo asfaltový povrch. Dlažbu je možno spojovat přiloženými plastovými kolíky (16 ks/m2 jsou součástí dodávky), tak lepením. Všechny dlažby jsou certifikovány podle normy ČSN EN 1177 u renomované akreditační společnosti TUV SÜD CZECH a mají platné evropské hygienické atesty. Dlažbu lze v případě potřeby při montáži řezat na potřebné velikosti.

Vyhrazujeme si právo na změny produktů bez předchozího upozornění, které z našeho pohledu povedou ke zlepšení kvality. Obrázky jsou pouze informativní a produkty na nich vyobrazené se mohou lišit od zboží, které je ve skutečnosti v konkrétní době dodáváno. Dále si vyhrazujeme právo na tiskové chyby a nepřebíráme žádnou zodpovědnost za jejich možné následky. Jinak platí naše všeobecné obchodní podmínky.